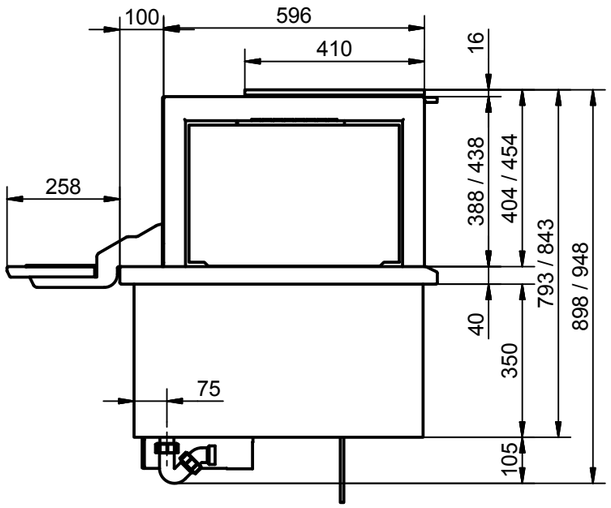

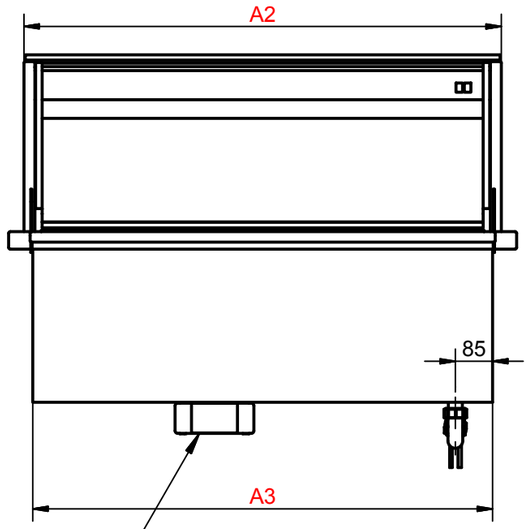

Steuerkasten mit Haltvorrichtung
für bauseitige Montage
Boîtier de commande avec dispositif de fixation
pour montage libre sur place.
Control box with support for free mounting on site.

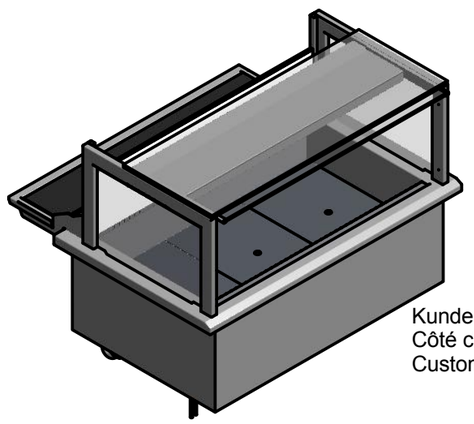

Kundenseite
Côté clientèle
Customer side

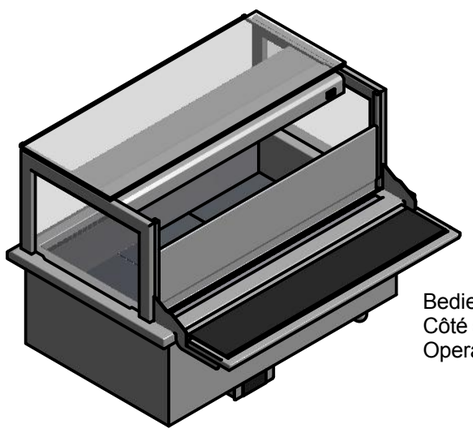

Bedienerseite
Côté opérateur
Operator side

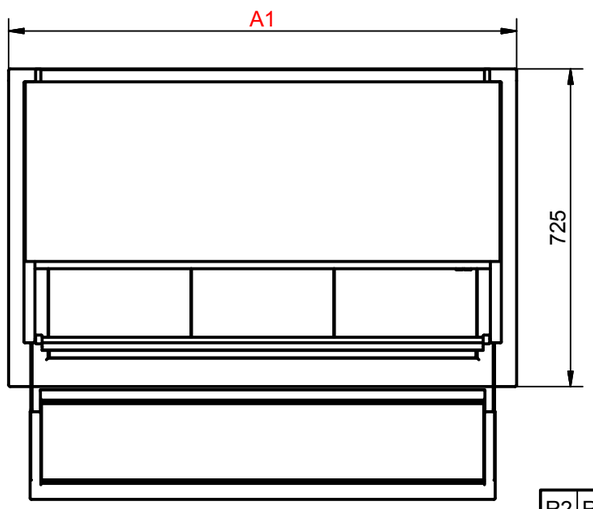

Culinario Arctis ZK

		GN 2/1	GN 3/1	GN 4/1	GN 5/1
A1 (Gerät-Länge)	[mm]	835	1160	1485	1810
A2 (Aufbau-Länge)	[mm]	750	1090	1430	1770
A3 (Gerät-Breite)	[mm]	725	1050	1375	1700
Kälteleistung					
Einstellbarer Temperaturbereich	[°C]	+4...+12	+4...+12	+4...+12	+4...+12
Kälteleistung bei VT -10°C	[W]	370	480	600	700
Kältemittel		---	---	---	---
Elektrischer Anschluss		230VAC/PNE	230VAC/PNE	230VAC/PNE	230VAC/PNE
Leistung	[W]	114	208	302	308
Max. Nennstrom	[A]	0.5	0.9	1.3	1.3
Stecker		Typ12/Schuko	Typ12/Schuko	Typ12/Schuko	Typ12/Schuko
Kabellänge	[m]	3	3	3	3
Réfrigération Spécifications					
Plage de température réglable	[°C]	+4...+12	+4...+12	+4...+12	+4...+12
Capacité de refroidissement à la température de l'évaporateur 10°C	[W]	370	480	600	700
Frigorigène		R134a	R134a	R134a	R134a
Données électrique		230VAC/PNE	230VAC/PNE	230VAC/PNE	230VAC/PNE
Puissance électrique	[W]	114	208	302	308
Courant nominal max.	[A]	0.5	0.9	1.3	1.3
Fiche		Typ12/Schuko	Typ12/Schuko	Typ12/Schuko	Typ12/Schuko
Longueur du câble	[m]	3	3	3	3
Refrigeration specification					
Adjustable temperature range	[°C]	+4...+12	+4...+12	+4...+12	+4...+12
Refrigeration capacity @EVAP -10°C	[W]	370	480	600	700
Refrigeant		R134a	R134a	R134a	R134a
Electrical connection		230VAC/PNE	230VAC/PNE	230VAC/PNE	230VAC/PNE
electrical power	[W]	114	208	302	308
Max. nominal current	[A]	0.5	0.9	1.3	1.3
Plug		no Plug	no Plug	no Plug	no Plug
Length of cable	[m]	3	3	3	3

Aufstellvorschriften:
Einbau gemäss 16-M-09-101-00

Spécification d'installation:
Installation selon 16-M-09-101-00

Specification of instalation:
Installation according to 16-M-09-101-00

R2	R1	Aender.	Ind.	Datum	Name	Aenderung	Ers. durch:
			B	29.11.2013	ape	Div. Änderungen	Ers. für:
			A	13.06.2012	mab	Anpa. der Aufbauten	Komm.

Arctis GN-2/1…5/1, ZK

Übersicht, Einbaumodell

Gezeich.	M.Bösch	07.08.2015
Geprüft		
Massstab %	Format A3	Blatt 1 von 2

Beer Grill AG
CH - 5612 Villmergen
Tel.: +41 / (0) 56 618 78 00
Fax: +41 / (0) 56 618 78 49
e-Mail: info@beergrill.com

16Ma101-00B

Aenderungen vorbehalten / Sous réserve de modifications / Subject to change without notice

V ariante 1
Mit aufgesetztem Rahmen
Cadre posé sur la planche
With frame supported by table top

Var. 5E

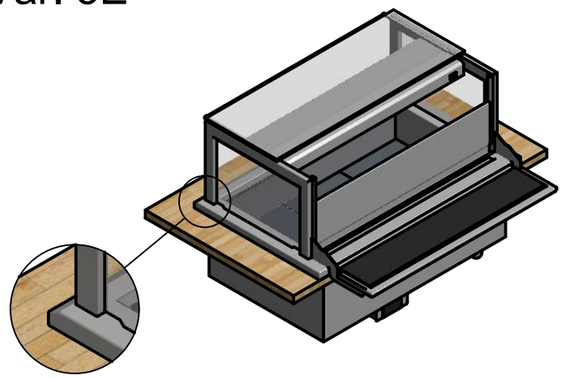

Var. 1E

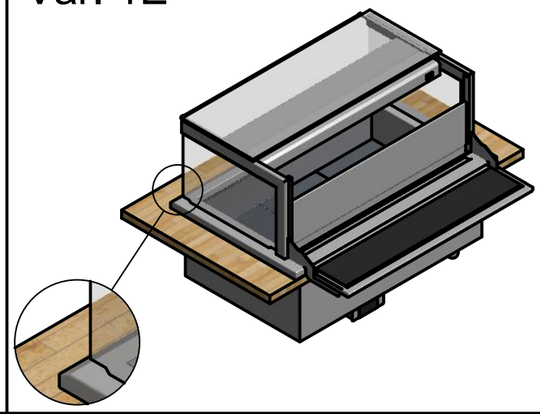

Var. 1C

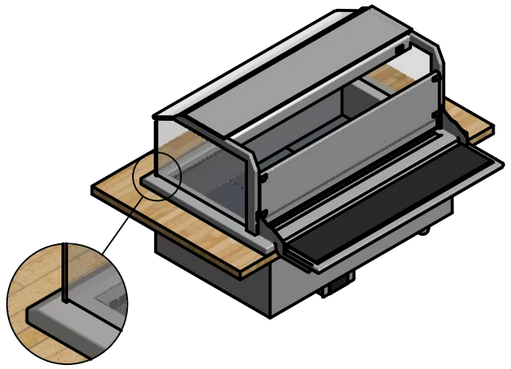

Schneidbrett nicht möglich!
Planche à trancher ce n'est pas possible
Cutt ing board is not possible

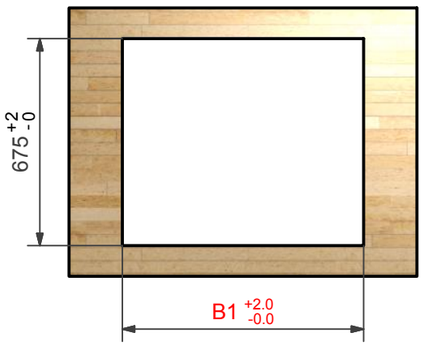

Variante 2
Mit bündigem Rahmen
Cadre affleurant avec la planche
With frame flush by tab le top

Var. 5E

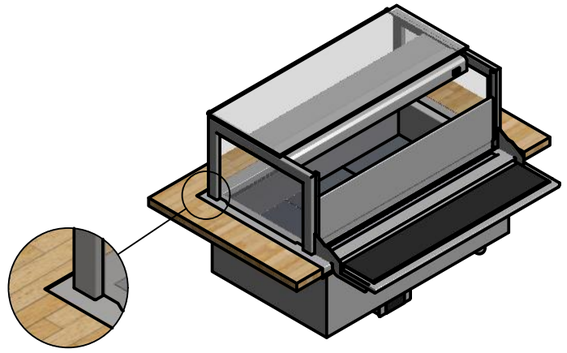

Var. 1E

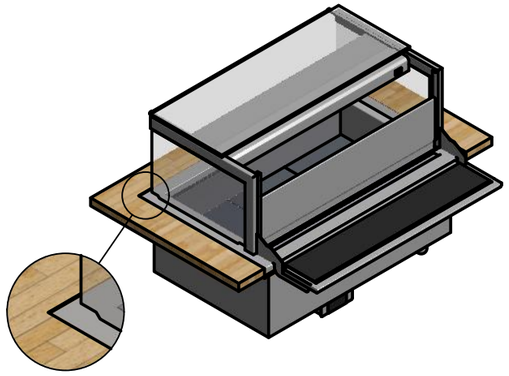

Var. 1C

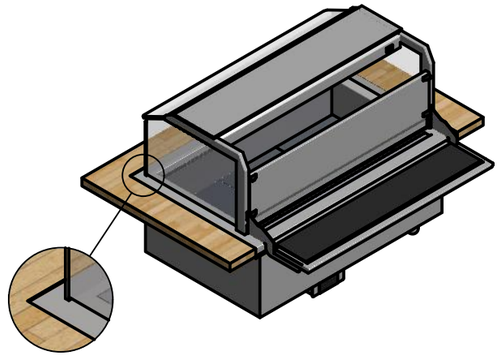

Schneidbrett nicht möglich!
Planche à trancher ce n'est pas possible
Cutt ing board is not possible

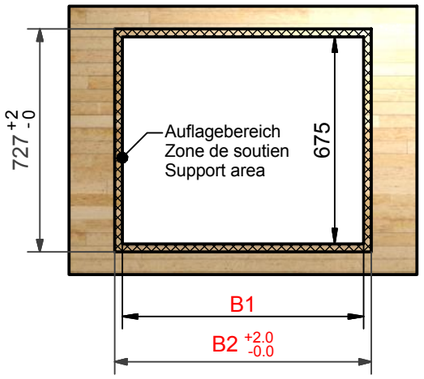

Variante 3
Tischmodell
Modèle de table
Model for table

Var. 5E

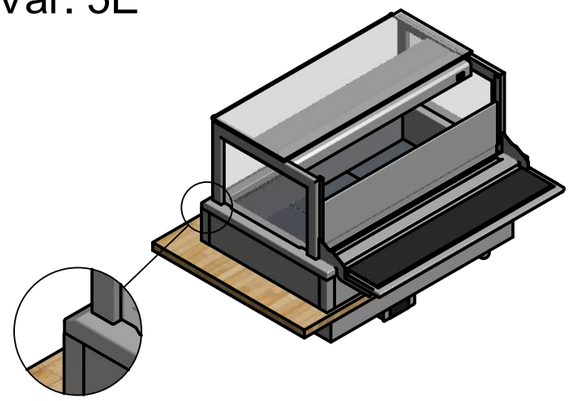

Var. 1E

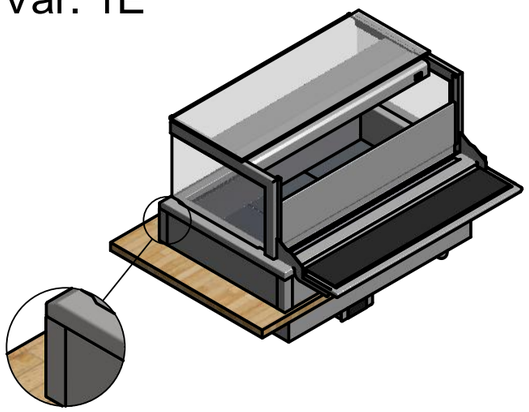

Var. 1C

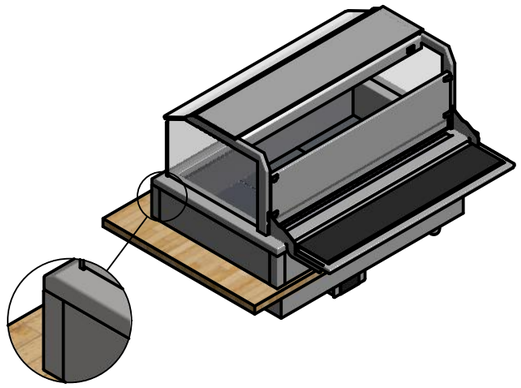

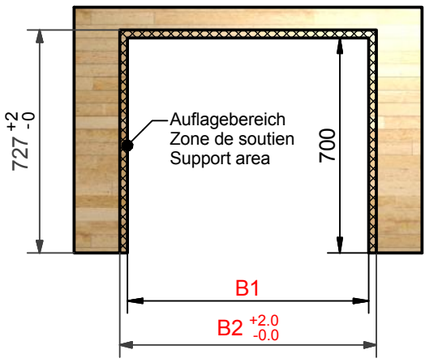

Für Einstellungen und Inbetriebnahme der Kühlung ist ausschliesslich die BEER Bedienungs- und Programmieranleitung sowie der Installationsvorschrift 16-M-09-101-00 verbindlich. (Änderung vorbehalten)

Pour adjustage et mettre en service de la réfrigeration utilise exclusivement le mode d'emploi et programmation BEER ansi que le installation instruction 16-M-09-101-00. (Sous réserve de modifications)

For adjusting and start-up of cooling system use exclusively the BEER service- and programming- instruction, aswell as the installation instruction 16-M-09-101-00. (Subject to change without notice)

Ausschnittsmasse in Arbeitsfläche
Diemensio de decoupe dans planche de travail
Diemension of the table top cut out

	GN-2/1	GN-3/1	GN-4/1	GN-5/1
B1 (mm)	787	1112	1437	1762
B2 (mm)	837	1162	1487	1812

R2	R1	Aender.				
		B	29.11.2013	ape	Div. Änderungen	Ers. durch:
		A	13.06.2012	mab	Anpa. der Aufbauten	Ers. für:
		Ind.	Datum	Name	Aenderung	Komm.

Arctis GN-2/1…5/1, ZK
Übersicht, Einbaumodell

Gezeich.	M.Bösch	07.08.2015
Geprüft		
Massstab %	Format A3	Blatt 2 von 2

BEER
Beer Grill AG
CH - 5612 Villmergen
Tel.: +41 / (0) 56 618 78 00
Fax: +41 / (0) 56 618 78 49
e-Mail: info@beergrill.com

16Ma101-00B

Aenderungen vorbehalten / Sous réserve de modifications / Subject to change without notice